Konstruktionsvarianten

Dichtlippenüberstand

- OmniLip™ Dichtungen mit zwei oder mehr Dichtlippen bzw. mit Staublippe weisen ggf. einen Dichtlippenüberstand auf (s. Skizze). Dies sollte bei der Konstruktion der Dichtungsaufnahme im Gehäuse berücksichtigt werden.

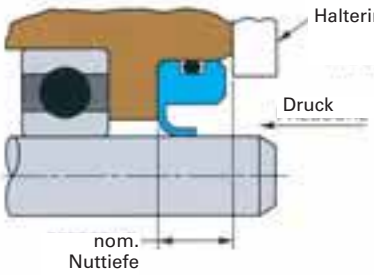

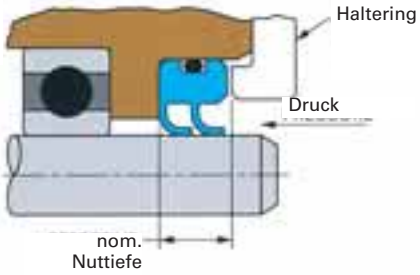

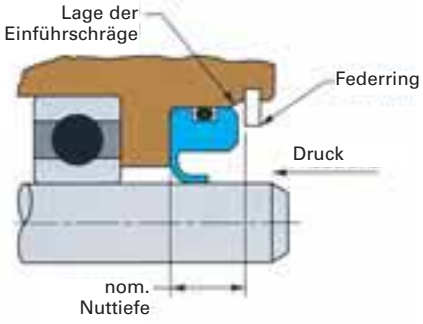
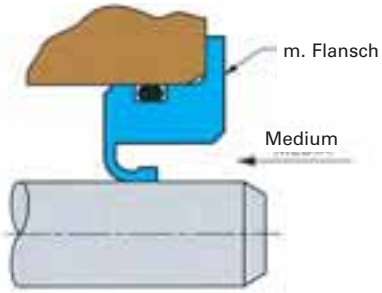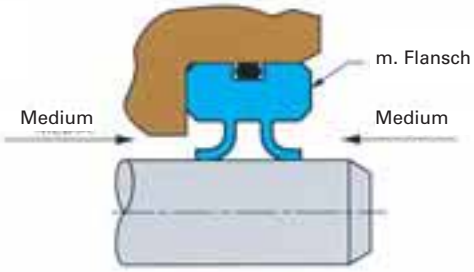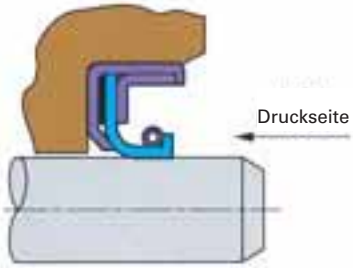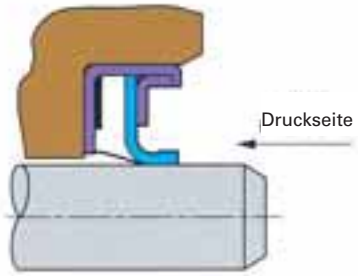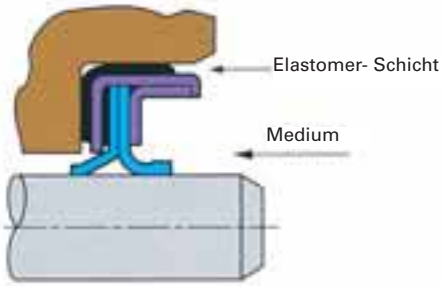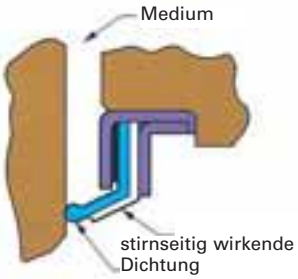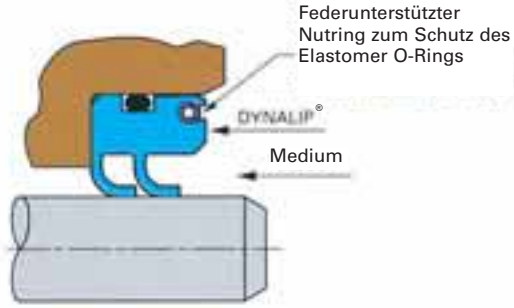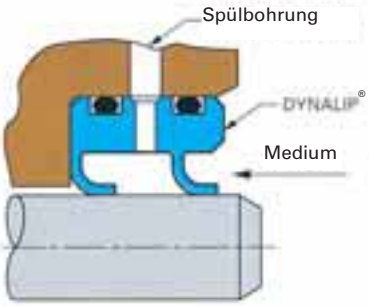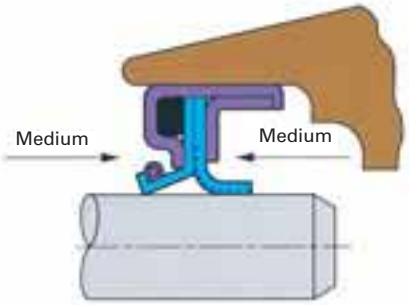
Dichtungs-Sonderbauformen